新人戦個人戦男子

NO. 1

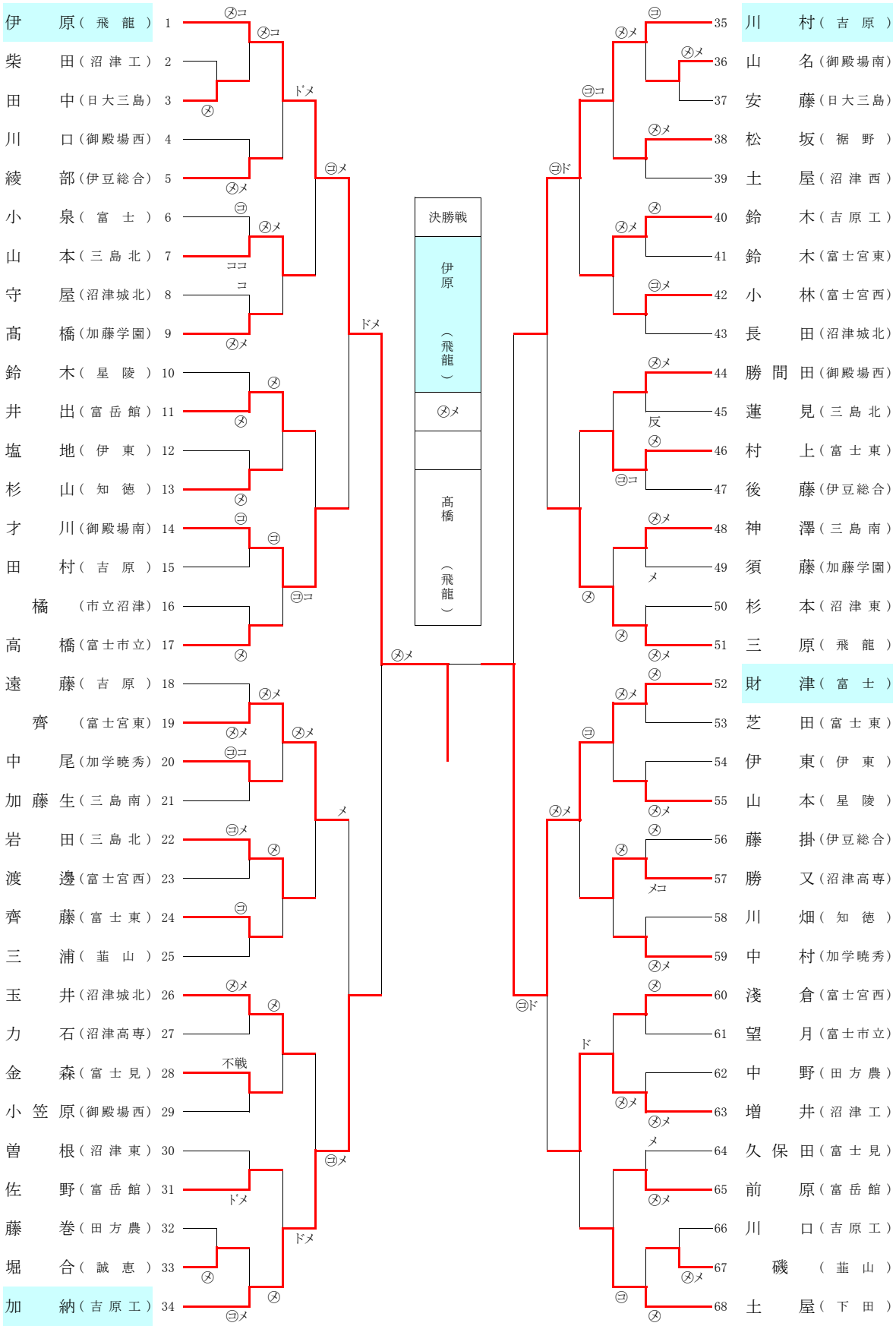

新人戦個人戦男子

NO. 2

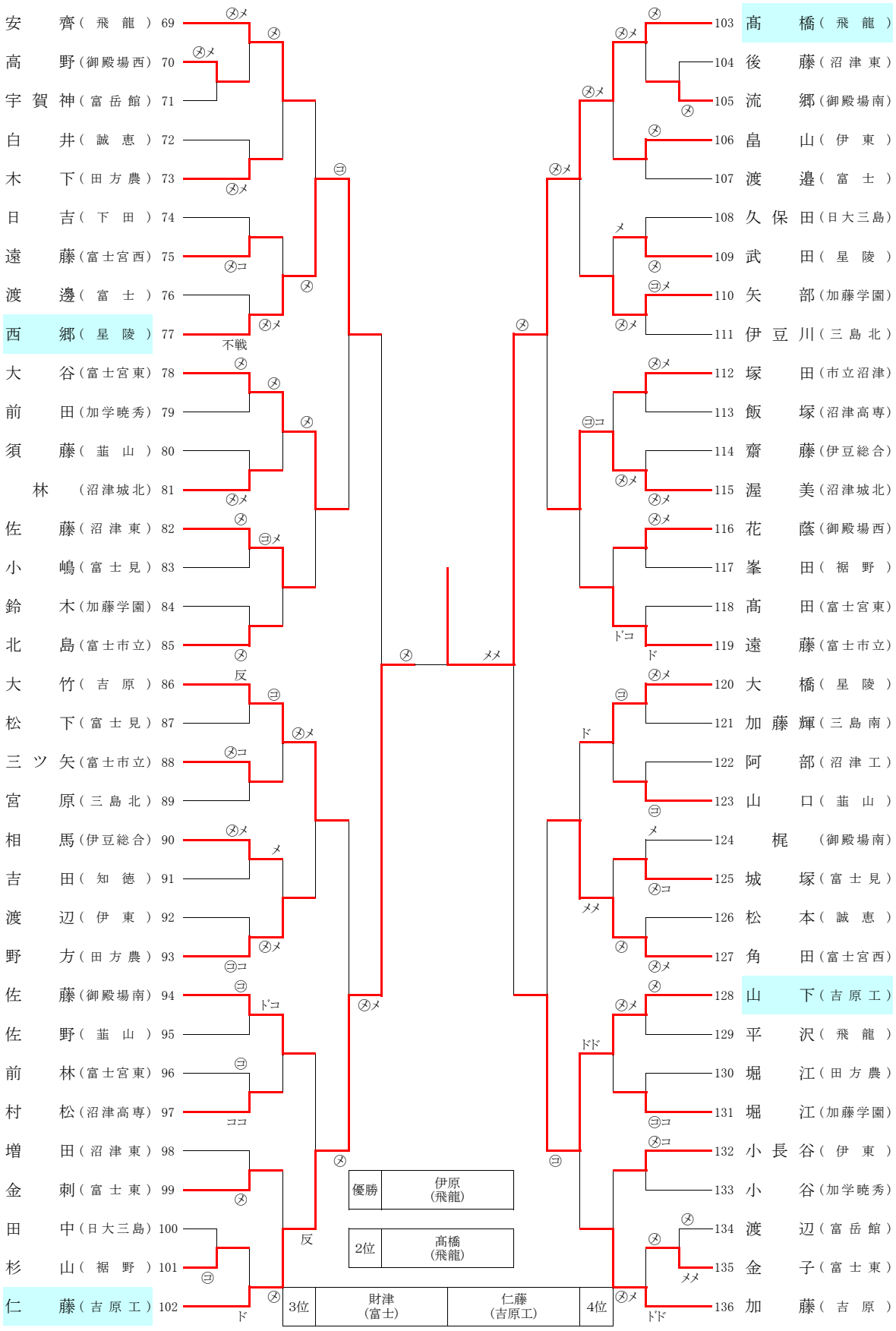

新人体育大会剣道東部大会　男子個人
平成２８年１１月５日
於　富士市立富士川体育館

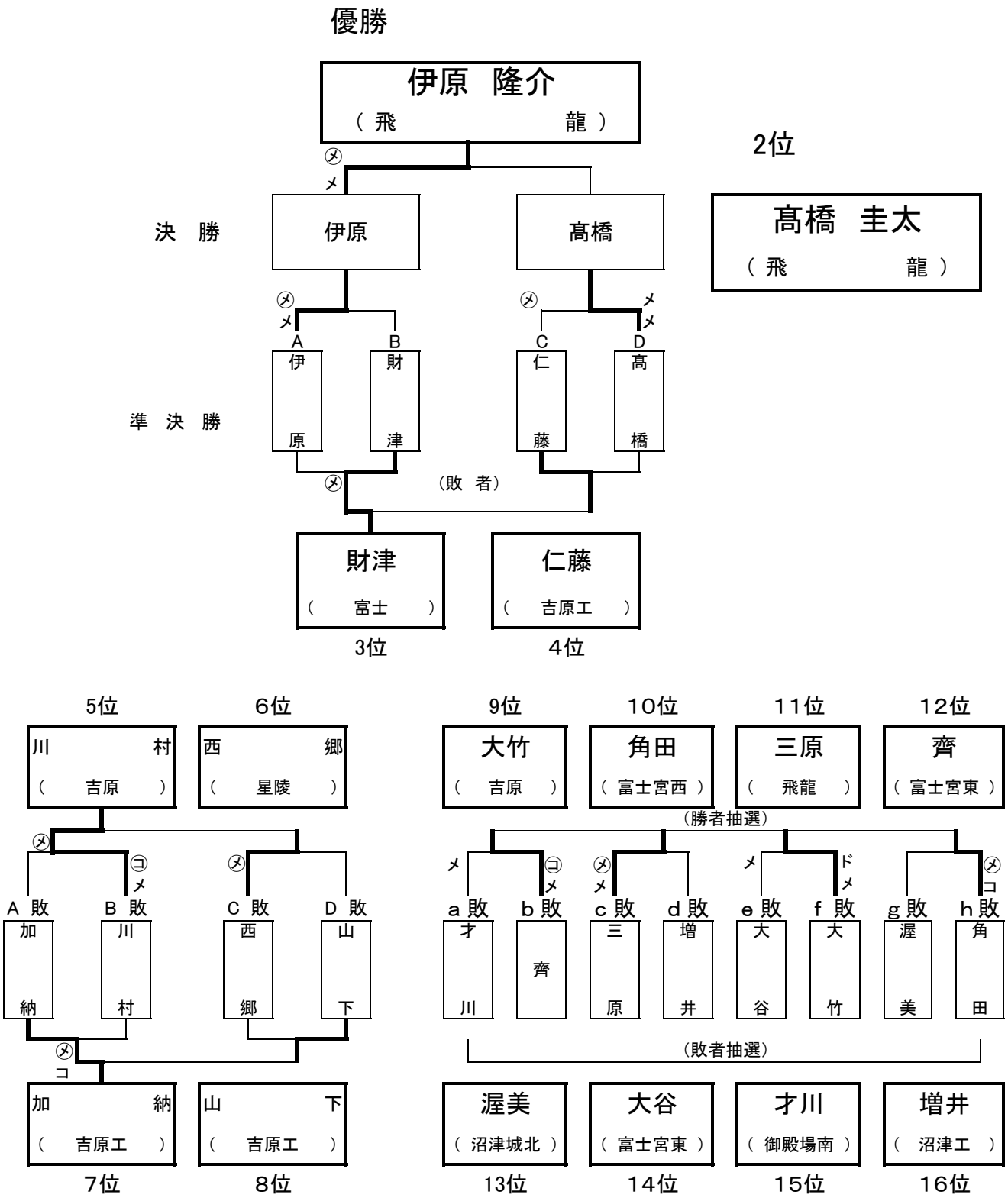

新人戦女子個人

NO. 1

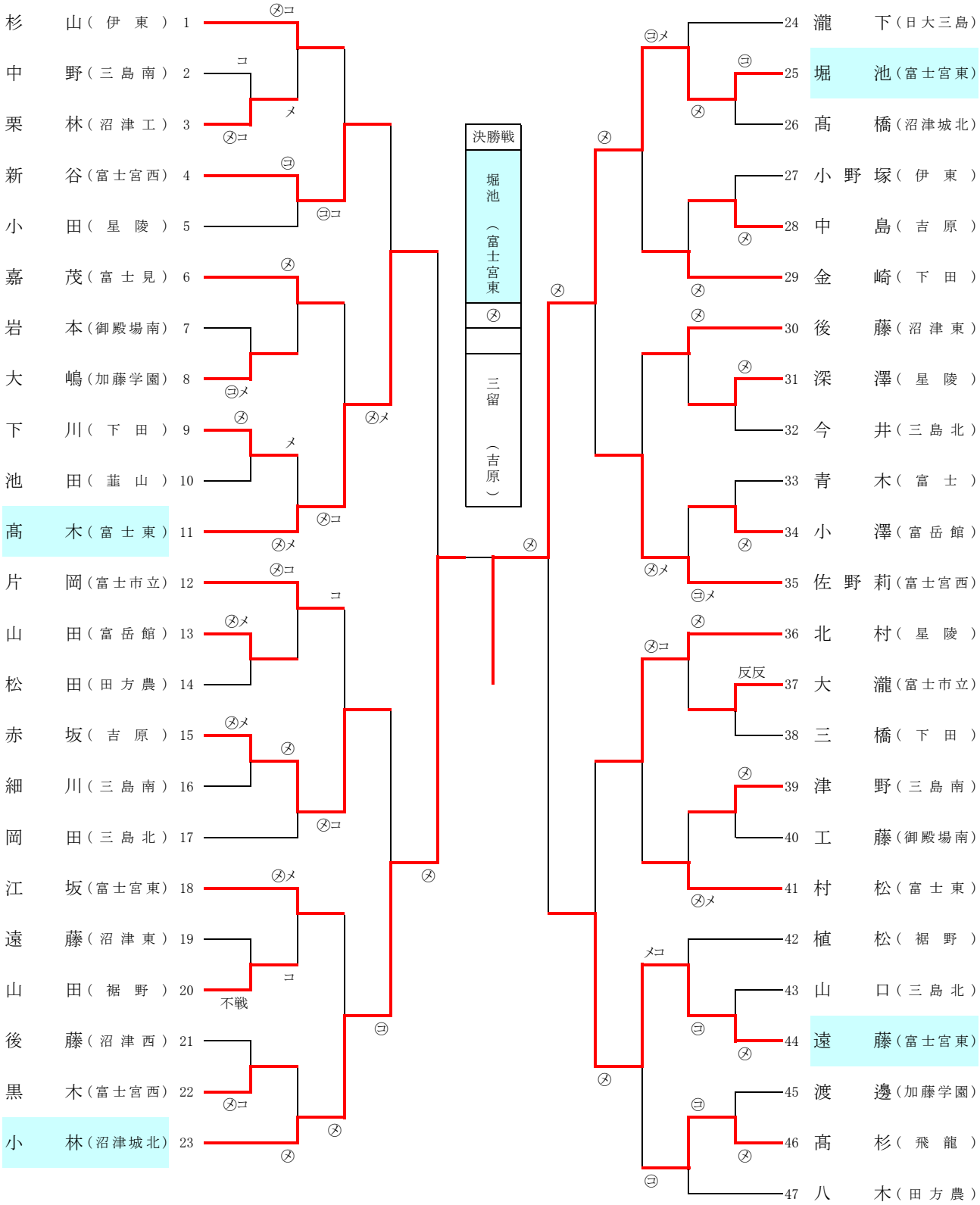
決勝戦
堀池（富士宮東）
㋕
三留（吉原）
1 杉山（伊東）
2 中野（三島南）
3 栗林（沼津工）
4 新谷（富士宮西）
5 小田（星陵）
6 嘉茂（富士見）
7 岩本（御殿場南）
8 大嶋（加藤学園）
9 下川（下田）
10 池田（韮山）
11 髙木（富士東）
12 片岡（富士市立）
13 山田（富岳館）
14 松田（田方農）
15 赤坂（吉原）
16 細川（三島南）
17 岡田（三島北）
18 江坂（富士宮東）
19 遠藤（沼津東）
20 山田（裾野）
21 後藤（沼津西）
22 黒木（富士宮西）
23 小林（沼津城北）
24 瀧下（日大三島）
25 堀池（富士宮東）
26 髙橋（沼津城北）
27 小野塚（伊東）
28 中島（吉原）
29 金崎（下田）
30 後藤（沼津東）
31 深澤（星陵）
32 今井（三島北）
33 青木（富士）
34 小澤（富岳館）
35 佐野莉（富士宮西）
36 北村（星陵）
37 大瀧（富士市立）
38 三橋（下田）
39 津野（三島南）
40 工藤（御殿場南）
41 村松（富士東）
42 植松（裾野）
43 山口（三島北）
44 遠藤（富士宮東）
45 渡邊（加藤学園）
46 髙杉（飛龍）
47 八木（田方農）
不戦
反反

新人戦女子個人

NO. 2

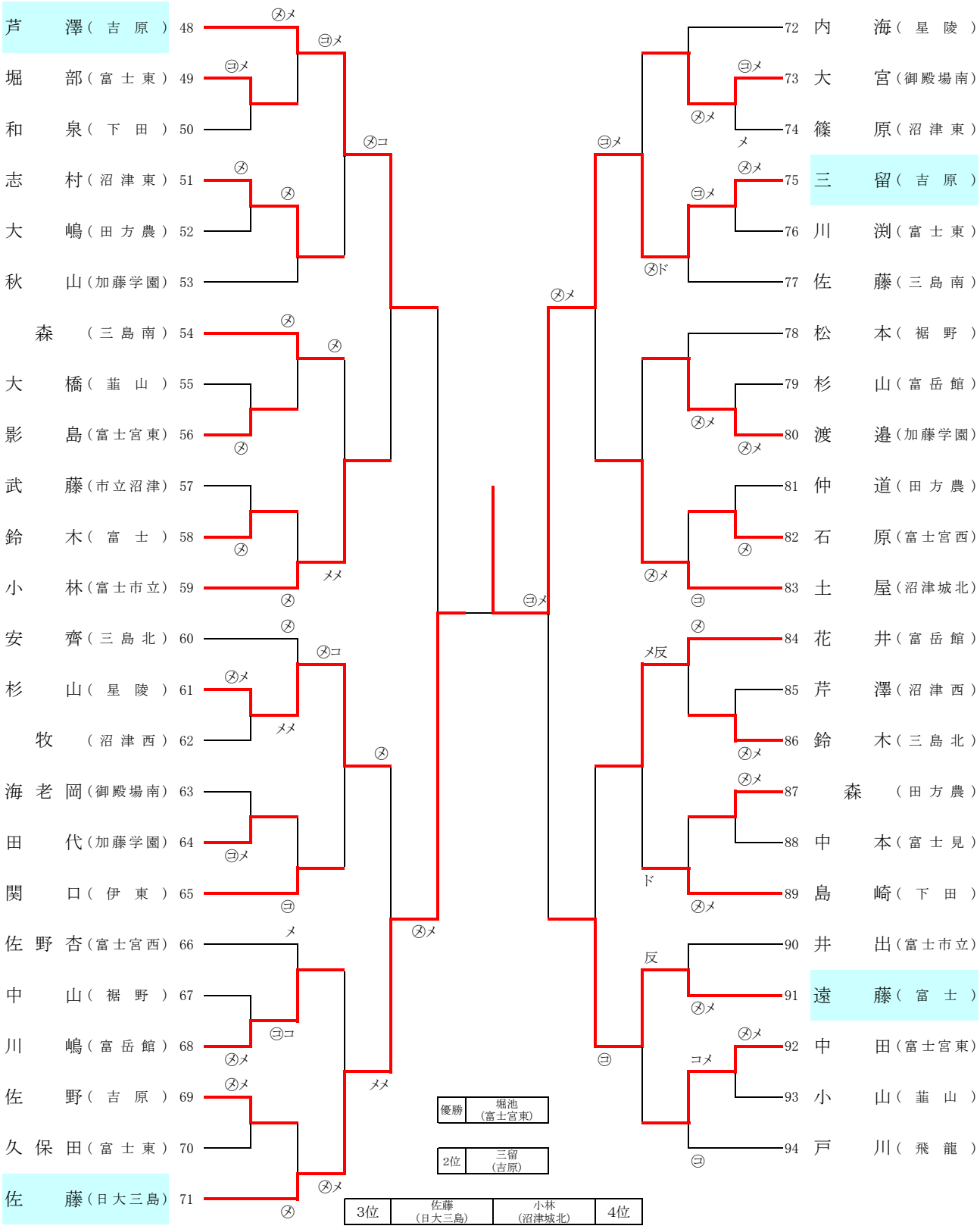
芦澤（吉原）48
堀部（富士東）49
和泉（下田）50
志村（沼津東）51
大嶋（田方農）52
秋山（加藤学園）53
森（三島南）54
大橋（韮山）55
影島（富士宮東）56
武藤（市立沼津）57
鈴木（富士）58
小林（富士市立）59
安齊（三島北）60
杉山（星陵）61
牧（沼津西）62
海老岡（御殿場南）63
田代（加藤学園）64
関口（伊東）65
佐野杏（富士宮西）66
中山（裾野）67
川嶋（富岳館）68
佐野（吉原）69
久保田（富士東）70
佐藤（日大三島）71
72 内海（星陵）
73 大宮（御殿場南）
74 篠原（沼津東）
75 三留（吉原）
76 川渕（富士東）
77 佐藤（三島南）
78 松本（裾野）
79 杉山（富岳館）
80 渡邉（加藤学園）
81 仲道（田方農）
82 石原（富士宮西）
83 土屋（沼津城北）
84 花井（富岳館）
85 芹澤（沼津西）
86 鈴木（三島北）
87 森（田方農）
88 中本（富士見）
89 島崎（下田）
90 井出（富士市立）
91 遠藤（富士）
92 中田（富士宮東）
93 小山（韮山）
94 戸川（飛龍）
優勝 堀池（富士宮東）
2位 三留（吉原）
3位 佐藤（日大三島）
小林（沼津城北） 4位

新人体育大会剣道東部大会　女子個人
平成２８年１１月５日
於　富士市立富士川体育館

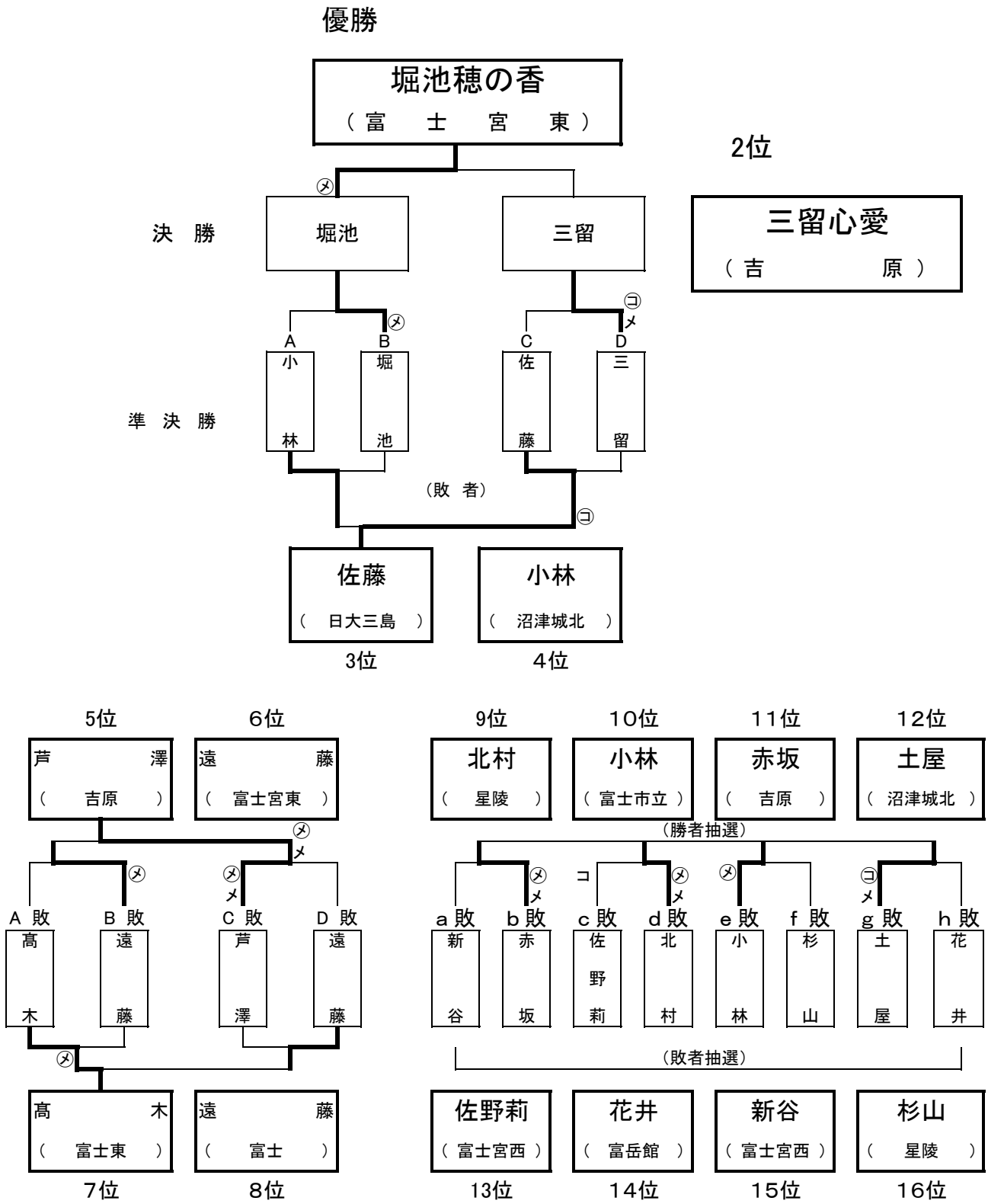

剣道男子団体

平成28年11月6日
於　富士市立富士川体育館

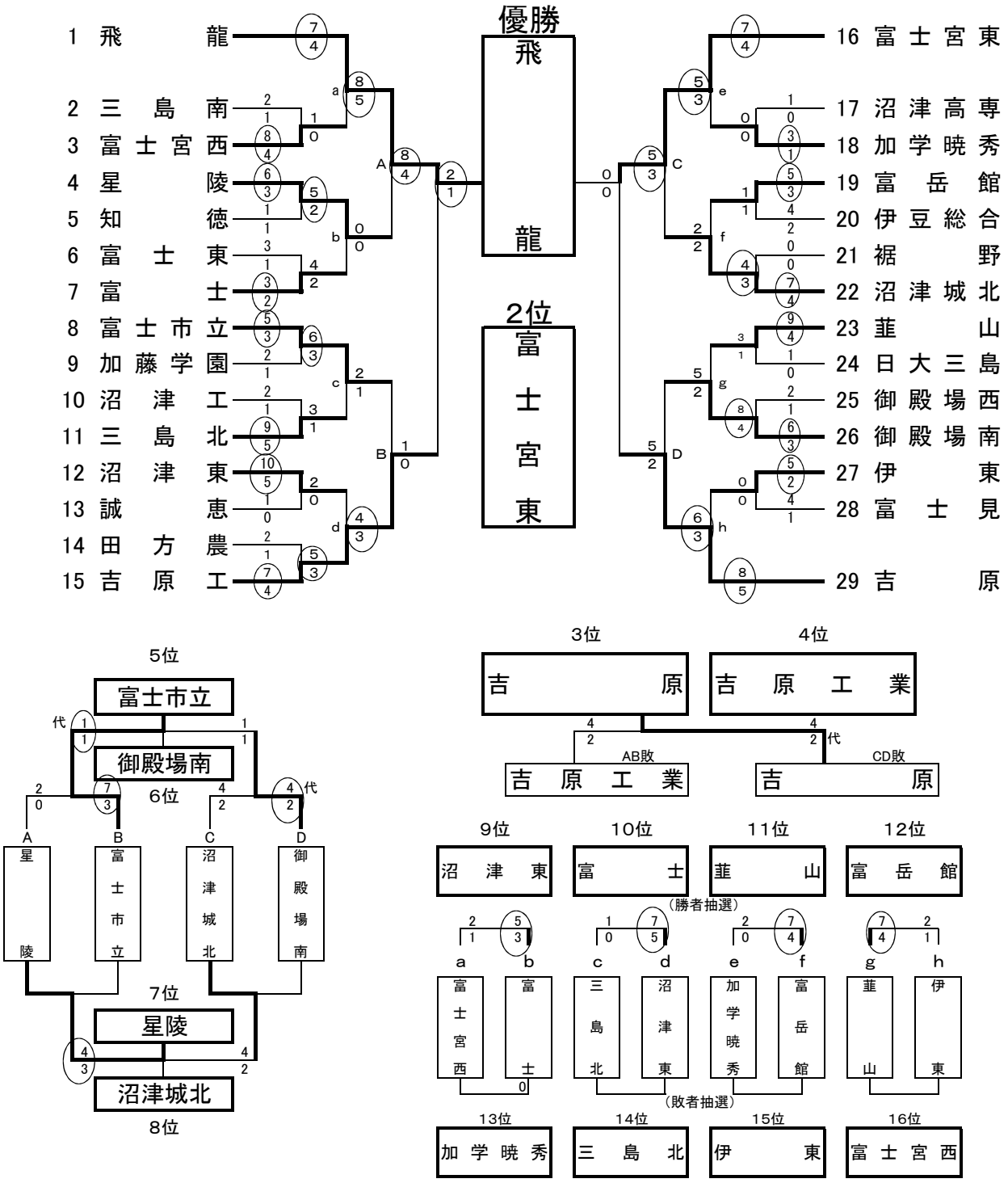

剣道女子団体

平成28年11月6日
於 富士市立富士川体育館

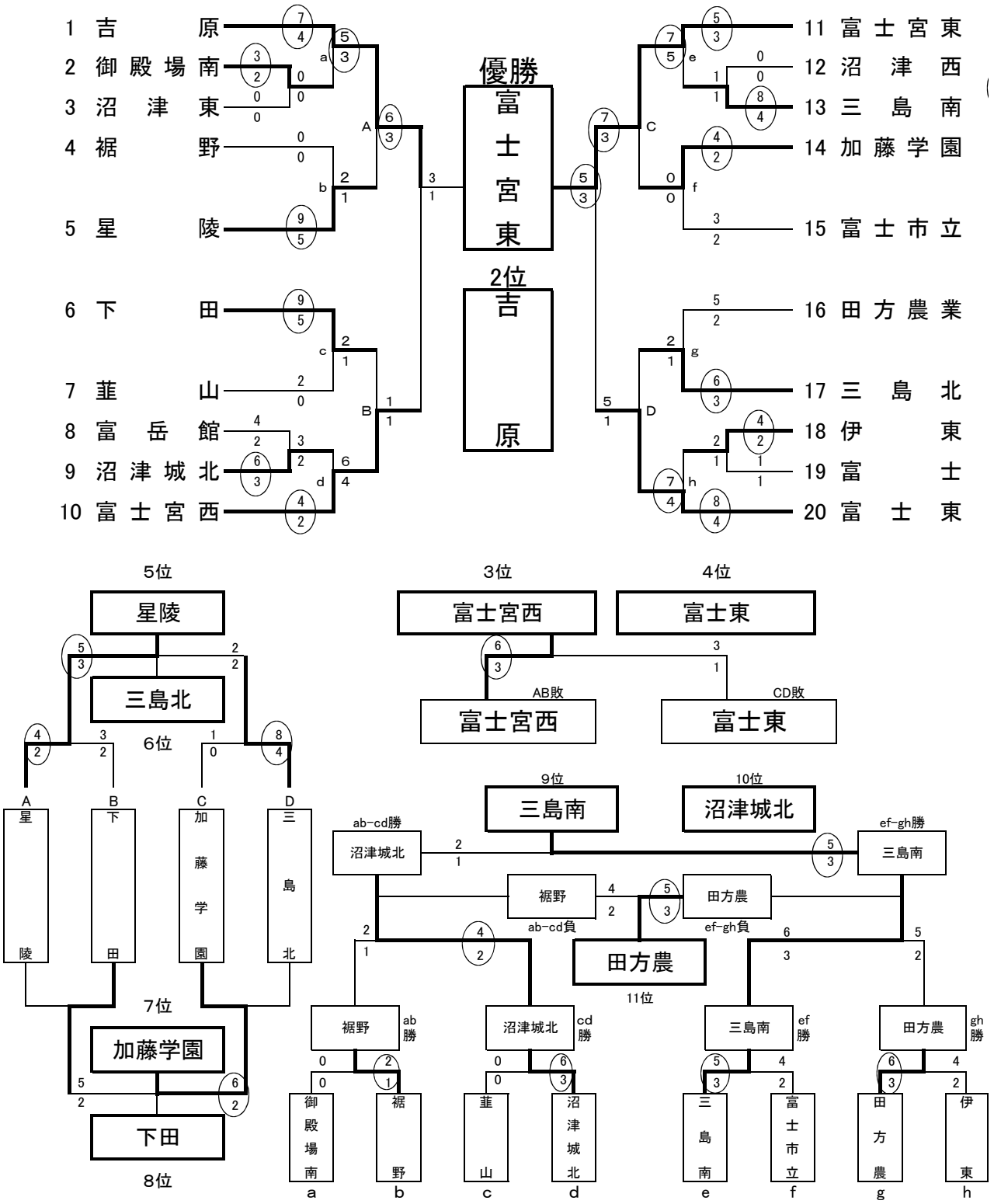

個人試合　試合結果 H28. 11/5(土)　会場:富士市立富士川体育館

	男子	（学校名）	女子	（学校名）
1	伊原(イハラ) 隆介(リュウスケ)	（飛龍）	堀池(ホリイケ) 穂の香(ホカ)	（富士宮東）
2	髙橋(タカハシ) 圭太(ケイタ)	（飛龍）	三留(ミトメ) 心愛(ココア)	（吉原）
3	財津(ザイツ) 敬太(ケイタ)	（富士）	佐藤(サトウ) 圭乃(キヨノ)	（日大三島）
4	仁藤(ニトウ) 佑介(ユウスケ)	（吉原工業）	小林(コバヤシ) 美麗(ミレイ)	（沼津城北）
5	川村(カワムラ) 朋希(トモキ)	（吉原）	芦澤(アシザワ) ひなた	（吉原）
6	西郷(サイゴウ) 優希(ユウキ)	（星陵）	遠藤(エンドウ) まりん	（富士宮東）
7	加納(カノウ) 顧章(コウショウ)	（吉原工業）	髙木(タカギ) 怜(レイ)	（富士東）
8	山下(ヤマシタ) 拓己(タクミ)	（吉原工業）	遠藤(エンドウ) 真智子(マチコ)	（富士）
9	大竹(オオタケ) 捷介(ショウスケ)	（吉原）	北村(キタムラ) 美夏(ミカ)	（星陵）
10	角田(カクダ) 凌(リョウ)	（富士宮西）	小林(コバヤシ) 萌亜(モア)	（富士市立）
11	三原(ミハラ) 大地(ダイチ)	（飛龍）	赤坂(アカサカ) 舞(マイ)	（吉原）
12	齊(ヒトシ) 孝晴(コウセイ)	（富士宮東）	土屋(ツチヤ) 叶恵(カナエ)	（沼津城北）
13	渥美(アツミ) 清矢(セイヤ)	（沼津城北）	佐野(サノ) 莉子(リコ)	（富士宮西）
14	大谷(オオタニ) 龍之介(リュウノスケ)	（富士宮東）	花井(ハナイ) 愛梨(アイリ)	（富岳館）
15	才川(サイカワ) 拓馬(タクマ)	（御殿場南）	新谷(シンタニ) 綾香(アヤカ)	（富士宮西）
16	増井(マスイ) 大輝(ダイキ)	（沼津工業）	杉山(スギヤマ) 響奏(キョウカ)	（星陵）

※男女各16名が県大会出場

団体試合　試合結果 H28. 11/6(日)　会場:富士市立富士川体育館

順位	男子		女子	
1	飛龍	高校	富士宮東	高校
2	富士宮東	高校	吉原	高校
3	吉原	高校	富士宮西	高校
4	吉原工業	高校	富士東	高校
5	富士市立	高校	星陵	高校
6	御殿場南	高校	三島北	高校
7	星陵	高校	加藤学園	高校
8	沼津城北	高校	下田	高校
9	沼津東	高校	三島南	高校
10	富士	高校	沼津城北	高校
11	韮山	高校	田方農業	高校
12	富岳館	高校		
13	加藤学園暁秀	高校		
14	三島北	高校		
15	伊東	高校		
16	富士宮西	高校		

※男子１６校、女子１１校が県大会